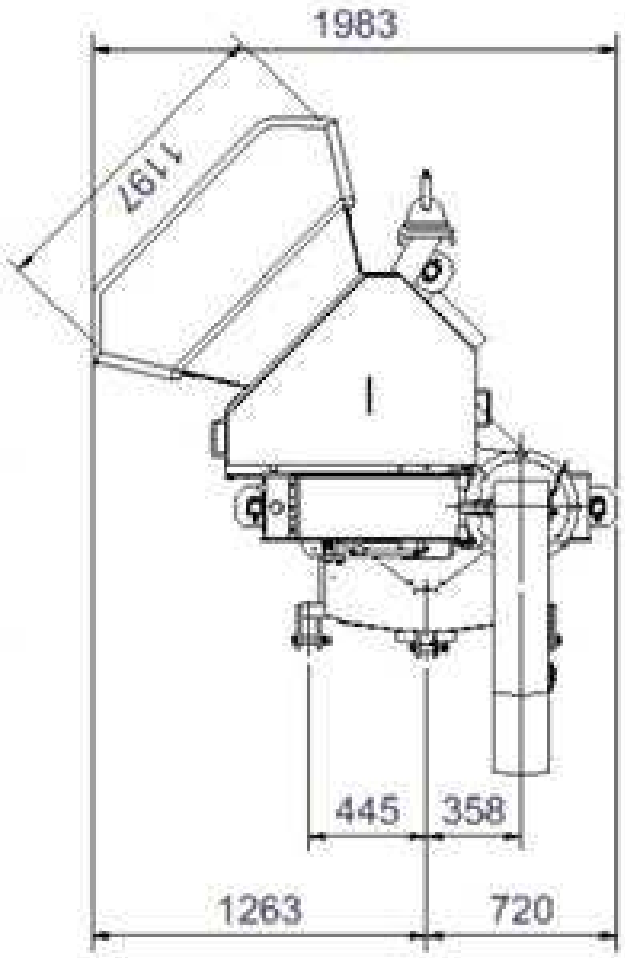
1983
1197
445
358
1263
720

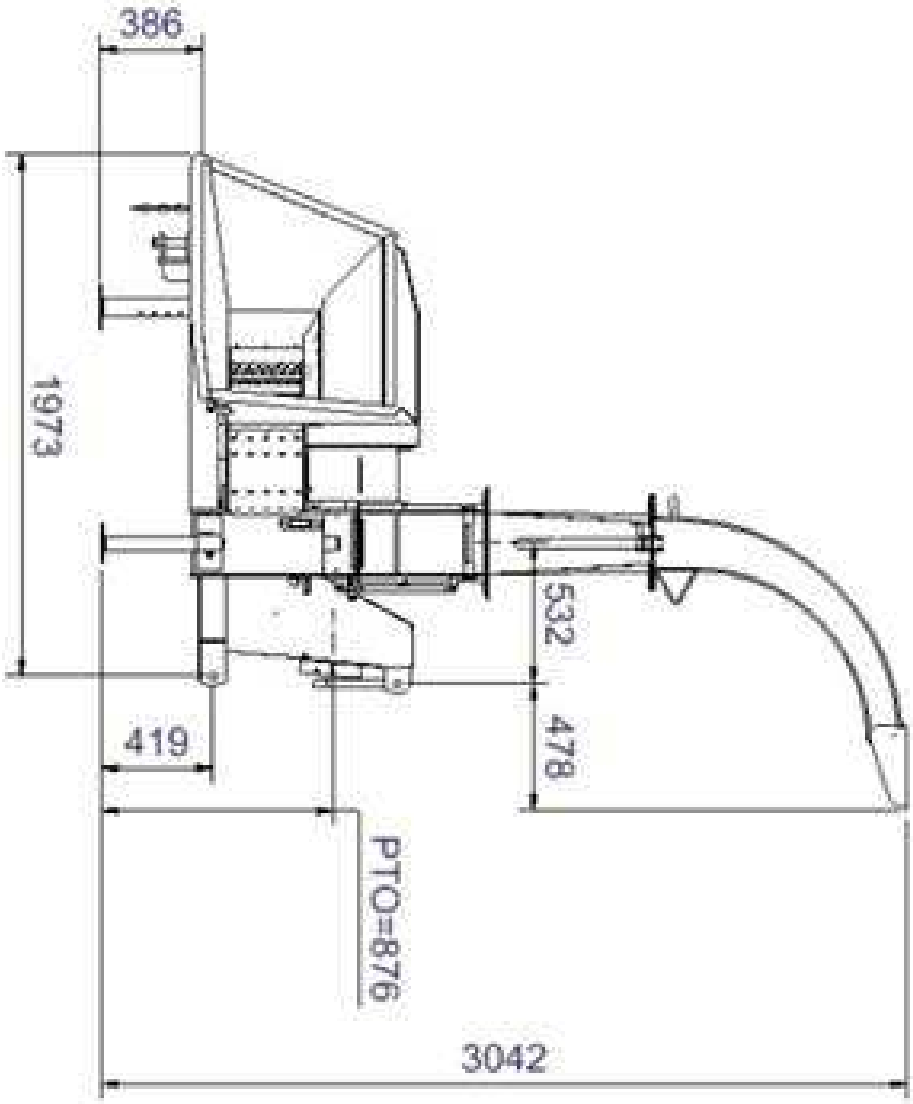
386
1973
532
478
419
PTO=876
3042

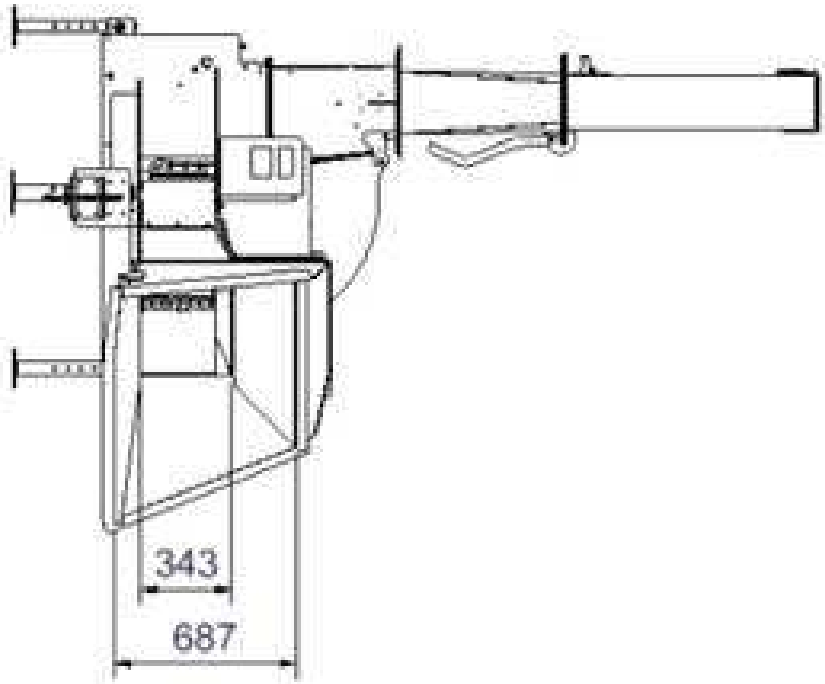
343
687